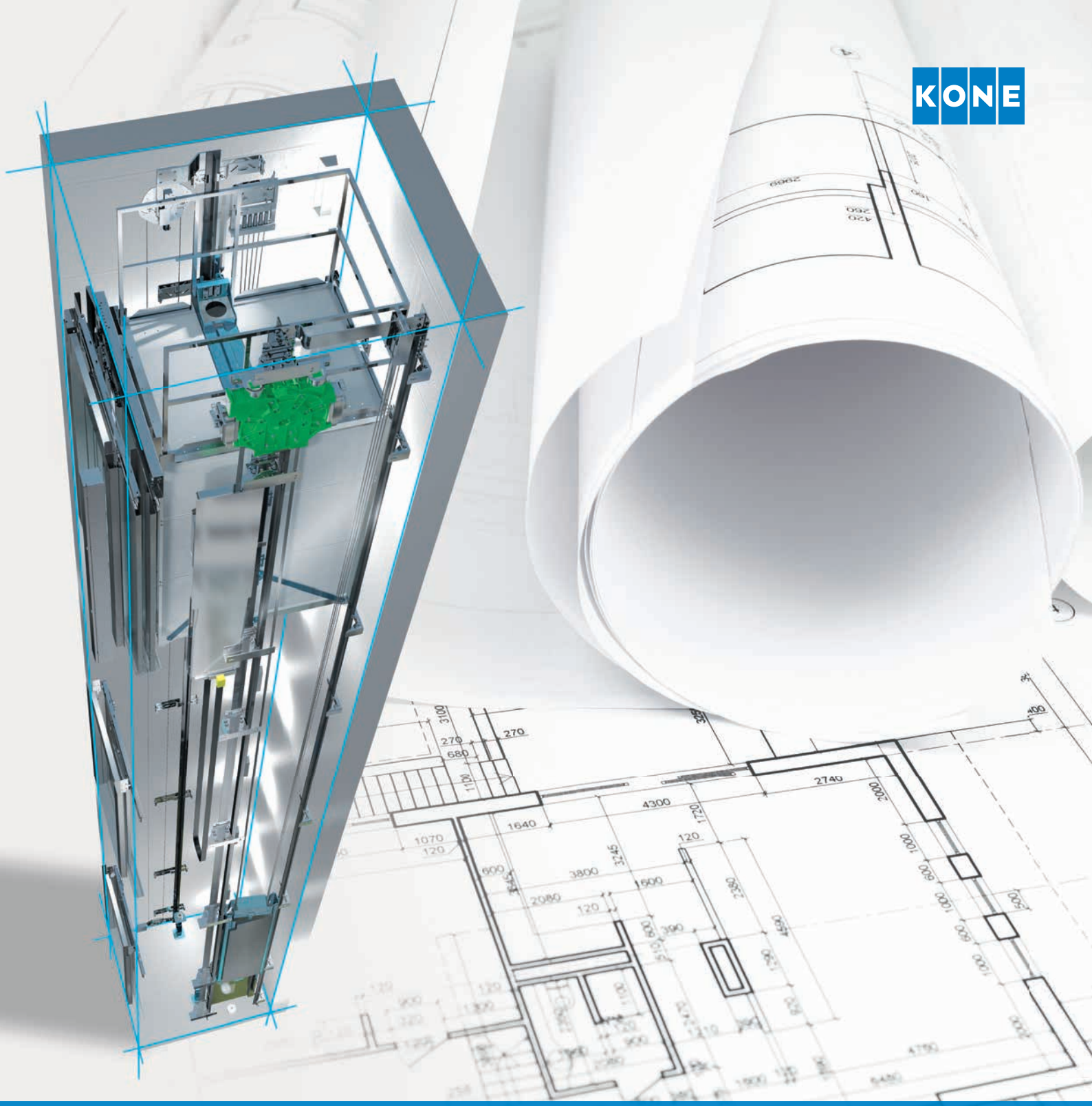

DONNÉES DE PLANIFICATION

KONE MonoSpace® 500 DX | Vitesse 1,0 – 1,75 m/s | Charge nominale 320 – 1.150 kg

SPÉCIFICATIONS TECHNIQUES

Données de planification MonoSpace® 500 DX pour ascenseurs de maxi 1 150 kg, jusqu'à 1,75 m/s et hauteur de déplacement maxi de 75 m

- **Charge nominale**
  4 – 15 personnes
  320 – 1.150 kg

- **Vitesse (v)**
  1,0 m/s
  1,6 m/s
  1,75 m/s

- **Hauteur d'élévation (FH) / Arrêts**
  max. 55 m pour 1,0 m/s
  max. 75 m pour 1,6/1,75 m/s
  max. 24 arrêts

- **Portes**
  - Portes disposées d'un côté ou juxtaposées
  - KES 202, 602 et 800 séries
  - Portes coulissantes à ouverture latérale
  - Portes coulissantes à ouverture centrale
  - Encadrement latéral, largeur 120 mm et en haut, largeur 150 mm (selon le type de porte)
  - Portes en niche pour réduire la profondeur de la gaine (jusqu'à 80 mm)
  - Portes à portique

- **Autres versions**
  - Ascenseurs individuels et groupes de jusqu'à 4 ascenseurs

SECTION DE LA HAUTEUR DE CAGE

HST1 Interstation superposée			HST2 Interstation juxtaposée	
KES 202	KES 602	KES 800	v = 1 m/s	v = 1,6/1,75 m/s
au moins TH + 520	au moins TH + 520	au moins TH + 670	au moins 50	au moins 50

MonoSpace® 500 DX avec tête de cage selon EN 81-20

1

KH Hauteur de la cabine	TH Hauteur de porte	TAH Hauteur de la découpe de la porte	SG Profondeur de la fosse de la gaine [1]		SK Hauteur au dessus de la cage [2] [3]	
			v = 1,0 m/s	v = 1,6/1,75 m/s	v = 1,0 m/s	v = 1,6/1,75 m/s
2.100	2.000	2.180	au moins 1.050 [4] max. 1.550	au moins 1.100 [5] max. 1.550	au moins 3.400 max. 4.500	au moins 3.430 max. 4.500
2.200	2.100	2.280	au moins 1.050 [4] max. 1.550	au moins 1.100 [5] max. 1.550	au moins 3.500 max. 4.500	au moins 3.530 max. 4.500
2.300	2.200	2.380	au moins 1.050 [4] max. 1.550	au moins 1.100 [5] max. 1.550	au moins 3.600 max. 4.500	au moins 3.630 max. 4.500
2.400	2.300	2.480	au moins 1.050 [4] max. 1.550	au moins 1.100 [5] max. 1.550	au moins 3.700 max. 4.500	au moins 3.730 max. 4.500

[1] Les spécifications de la fosse de la gaine font référence à la conception sans espaces accessibles sous la gaine. Pour les espaces accessibles sous la gaine, 1.400 mm sont nécessaires.

[2] Les différents modèles de plafonds ont un effet sur la hauteur au dessus de la cage. Les dimensions spécifiées peuvent être réalisées avec la majorité des modèles de plafonds. Les plafonds avec échelles intégrées nécessitent une hauteur au dessus de la cage de 80 mm plus élevée.

[3] Veuillez consulter les tableaux suivants afin de déterminer quelles dimensions supplémentaires de 400 mm envisager pour la tête de cage en cas de balustrade sur le toit de la cabine de 1.100 mm de haut.

[4] En cas de largeur de cabine de 800 mm = fosse de la gaine d'au moins 1.250 mm.

[5] En cas de largeur de cabine de 1.050 mm = fosse de la gaine d'au moins 1.390 mm.

Conformité à la norme EN 81-20/50 et EN 81-21. Toutes les dimensions sont en mm, sauf indication contraire.
Toutes les spécifications sont uniquement destinées à la conception du projet. Nous serons heureux de vous conseiller personnellement. Sous réserve de modifications.

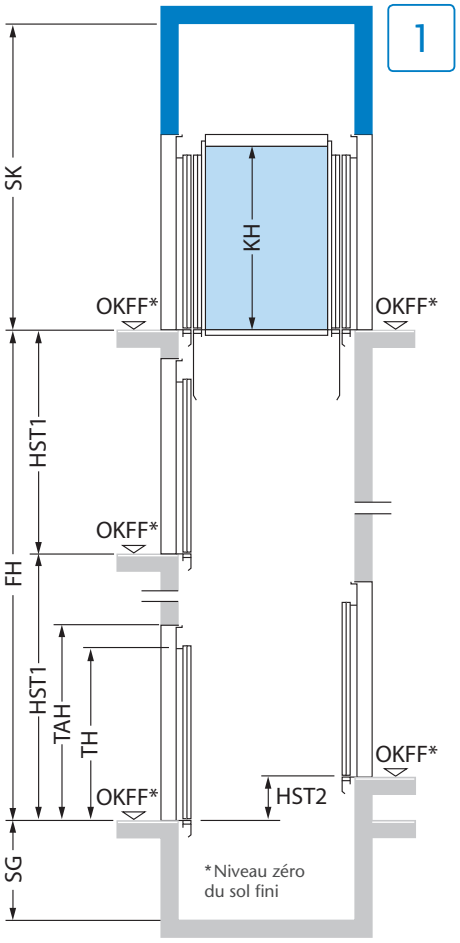

SPÉCIFICATIONS TECHNIQUES

Données de planification MonoSpace® 500 DX pour ascenseurs avec tête de cage courte

- **Charge nominale**
  6 – 15 personnes
  480 – 1.150 kg
- **Dimensions de la cabine**
  largeur minimale : 1.000 mm
  profondeur minimale : 1.250 mm
- **Vitesse (v)**
  1,0 m/s
- **Hauteur d'élévation (FH)**
  – max. 40 m pour une charge de 480 + 525 kg
  – max. 30 m pour une charge de 630, 1.000 et 1.150 kg
  – max. 20 m pour une charge de 680 kg
  max. 16 arrêts
- **Portes**
  – Portes coulissantes à ouverture latérale
  – Encadrement latéral, largeur 120 mm et en haut, largeur 150 mm (selon le type de porte)

SECTION DE LA HAUTEUR DE CAGE

MonoSpace® 500 DX avec tête de cage courte selon EN 81-20

2

KH Hauteur de la cabine	TH Hauteur de porte	SK Hauteur au dessus de la cage
2.100	2.000	mind. 2.500
2.200	2.100	mind. 2.600

MonoSpace® 500 DX avec fosse de la gaine légèrement réduite selon EN 81-21

3

KH Hauteur de la cabine	TH Hauteur de porte	SG Profondeur de la fosse de la gaine
2.100	2.000	mind. 650
2.200	2.100	mind. 650

Il est possible de combiner une tête de cage courte avec une fosse de la gaine courte, mais pas avec les valeurs minimales indiquées ci-dessus.

Nous serons heureux de vous conseiller personnellement lors de la planification. Contactez directement votre conseiller ou remplissez le formulaire sur notre site Web.

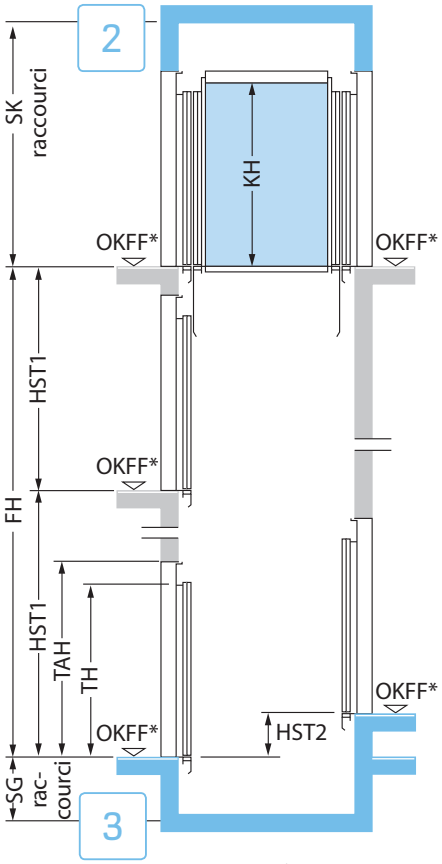

*Niveau zéro du sol fini

Conformité à la norme EN 81-20/50 et EN 81-21. Toutes les dimensions sont en mm, sauf indication contraire. Toutes les spécifications sont uniquement destinées à la conception du projet. Nous serons heureux de vous conseiller personnellement. Sous réserve de modifications.

Pour l'Autriche: la tête de puits ou la fosse techniquement minimale n'est autorisée qu'en tenant compte du § 6a de l'ordonnance sur la sécurité des ascenseurs 2015 (ASV).

PLAN DE BASE DE LA GAINE

MonoSpace® 500 DX avec portes à ouverture latérale, vers la gauche ou vers la droite

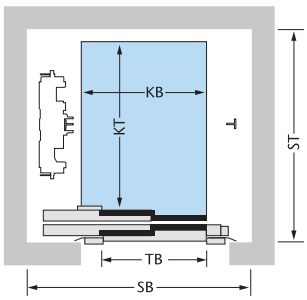

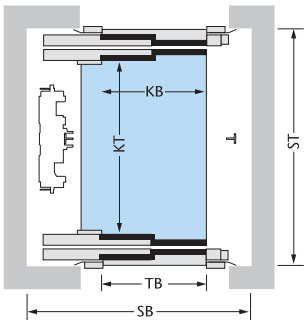

Personnes/ Charge nominale kg	KB Largeur de la cabine	KT Profondeur de la cabine	TB Largeur de porte	Vitesse m/s	SB Largeur de la gaine*	ST Profondeur de la gaine*		Dimensions de tête de cage différentes de celles du tableau à la page 2
						Portes d'un côté	Portes juxtapo-sées	
4/320	750	1.100	700	1,0	1.300	1.440	–	–
4/400	800	1.200	700	1,0	1.300	1.550	1.730	–
5/400	950	1.100	800	1,0/1,6/1,75	1.450	1.440	1.630	–
6/450	1.000	1.200	800	1,0/1,6/1,75	1.470	1.550	1.730	–
6/480	950	1.300	800	1,0/1,6/1,75	1.450	1.640	1.830	–
	1.000	1.300	800	1,0/1,6/1,75	1.470	1.640	1.830	–
	1.000	1.250	800	1,0/1,6/1,75	1.470	1.590	1.780	–
7/525	1.050	1.250	900	1,0/1,6/1,75	1.600	1.590	1.780	–
	1.050	1.300	900	1,0/1,6/1,75	1.600	1.640	1.830	–
♿ 8/630	1.100	1.400	900	1,0/1,6/1,75	1.600	1.740	1.930	–
♿ 8/680	1.130	1.400	900	1,0/1,6/1,75	1.600	1.740	1.930	–
	1.130	1.400	1.000	1,0/1,6/1,75	1.750	1.740	1.930	+ 400
♿ 9/680	1.200	1.400	900	1,0/1,6/1,75	1.670	1.740	1.930	–
♿ 10/800	1.350	1.400	1.000	1,0/1,6/1,75	1.850	1.740	1.930	–
♿ 12/900	1.400	1.500	1.000	1,0/1,6/1,75	1.900	1.840	2.030	–
♿ 13/1.000	1.100	2.100	900	1,0/1,6/1,75	1.600	2.440	2.630	–
	1.100	2.100	1.000	1,0/1,6/1,75	1.750	2.440	2.630	+ 400
	1.300	1.700	1.000	1,0/1,6/1,75	1.800	2.040	2.230	–
	1.400	1.600	1.000	1,0/1,6/1,75	1.900	1.940	2.130	–
	1.450	1.550	1.000	1,0/1,6/1,75	1.950	1.900	2.080	–
♿ 15/1.150	1.200	2.100	900	1,0/1,6/1,75	1.700	2.440	2.630	–
	1.200	2.100	1.000	1,0/1,6/1,75	1.750	2.440	2.630	–
	1.200	2.100	1.100	1,0/1,6/1,75	1.900	2.440	2.630	+ 400
	1.400	1.850	1.100	1,0/1,6/1,75	1.900	2.190	2.380	–

♿ Ascenseurs à accessibilité maximale conformément aux dispositions applicables de la norme EN 81-70.

*Ascenseurs selon EN81-72, EN81-71 classe 1 ; les portes en verre et KES 800 nécessitent des cotes de cage plus généreuses.

Nous serons heureux de vous conseiller personnellement lors de la planification. Contactez directement votre conseiller ou remplissez le formulaire sur notre site Web.

Conformité à la norme EN 81-20/50 et EN 81-21. Toutes les dimensions sont en mm, sauf indication contraire. En plus de ces dimensions de base fixes, des dimensions variables de la cabine sont également possibles avec d'autres largeurs de porte pour tous les types. Toutes les spécifications sont uniquement destinées à la conception du projet. Nous serons heureux de vous conseiller personnellement. Sous réserve de modifications.

PLAN DE BASE DE LA GAINE

MonoSpace® 500 DX avec portes à ouverture centrale

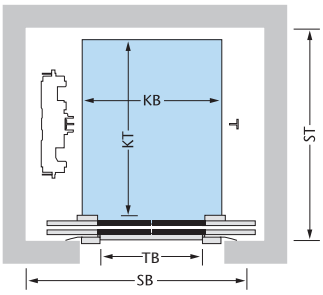

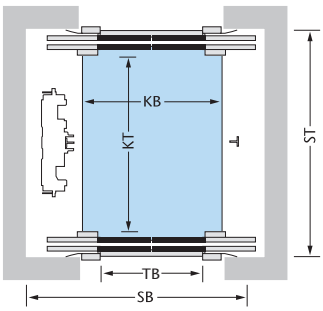

Personnes/ Charge nominale kg	KB Largeur de la cabine	KT Profondeur de la cabine	TB Largeur de porte	Vitesse m/s	SB Largeur de la gaine*	ST Profondeur de la gaine* Portes d'un côté	ST Profondeur de la gaine* Portes juxtapo-sées	Dimensions de tête de cage différentes de celles du tableau à la page 2
♿ 8/630	1.100	1.400	900	1,0/1,6/1,75	1.940	1.680	1.810	+ 400
	1.100	1.400	1.000	1,0/1,6/1,75	2.140	1.680	1.810	+ 400
♿ 10/800	1.350	1.400	900	1,0/1,6/1,75	1.940	1.680	1.810	–
♿ 12/900	1.400	1.500	900	1,0/1,6/1,75	1.940	1.780	1.910	–
♿ 13/1.000	1.100	2.100	900	1,0/1,6/1,75	1.940	2.380	2.510	+ 400
	1.100	2.100	1.000	1,0/1,6/1,75	2.140	2.380	2.510	+ 400
	1.300	1.700	900	1,0/1,6/1,75	1.940	1.980	2.110	–
	1.300	1.700	1.000	1,0/1,6/1,75	2.140	1.980	2.110	+ 400
	1.300	1.700	1.100	1,0/1,6/1,75	2.340	1.980	2.110	+ 400
	1.400	1.600	1.000	1,0/1,6/1,75	2.140	1.880	2.010	+ 400
	1.400	1.600	1.100	1,0/1,6/1,75	2.340	1.880	2.010	+ 400
	1.450	1.550	900	1,0/1,6/1,75	1.940	1.840	1.960	–
	1.450	1.550	1.000	1,0/1,6/1,75	2.140	1.840	1.960	–
	1.600	1.400	900	1,0/1,6/1,75	2.100	1.680	1.810	–
	1.600	1.400	1.000	1,0/1,6/1,75	2.140	1.680	1.810	–
	1.600	1.400	1.100	1,0/1,6/1,75	2.340	1.680	1.810	+ 400
♿ 15/1.150	1.200	2.100	900	1,0/1,6/1,75	1.940	2.380	2.510	+ 400
	1.200	2.100	1.000	1,0/1,6/1,75	2.140	2.380	2.510	+ 400
	1.200	2.100	1.100	1,0/1,6/1,75	2.340	2.380	2.510	+ 400
	1.400	1.850	900	1,0/1,6/1,75	1.940	2.130	2.260	–
	1.400	1.850	1.000	1,0/1,6/1,75	2.140	2.130	2.260	+ 400
	1.400	1.850	1.100	1,0/1,6/1,75	2.340	2.130	2.260	+ 400

♿ Ascenseurs à accessibilité maximale conformément aux dispositions applicables de la norme EN 81-70.

*Ascenseurs selon EN81-72, EN81-71 classe 1 ; les portes en verre et portes KES 100 et KES 800 nécessitent des cotes de cage plus généreuses.

Nous serons heureux de vous conseiller personnellement lors de la planification. Contactez directement votre conseiller ou remplissez le formulaire sur notre site Web.

Conformité à la norme EN 81-20/50 et EN 81-21. Toutes les dimensions sont en mm, sauf indication contraire. En plus de ces dimensions de base fixes, des dimensions variables de la cabine sont également possibles avec d'autres largeurs de porte pour tous les types. Toutes les spécifications sont uniquement destinées à la conception du projet. Nous serons heureux de vous conseiller personnellement. Sous réserve de modifications.

TYPES DE PORTES À CADRE ET TABLEAUX DE MAINTENANCE EN UN COUP D'ŒIL

Le choix des portes d'ascenseur a une influence majeure sur le confort de la conduite. Nous proposons des systèmes de portes répondant à un large éventail d'exigences.

Dans cette aide à la planification, nous avons indiqué les dimensions des portes KES 202 et KES 602 les plus courantes.

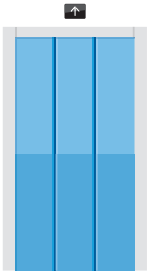

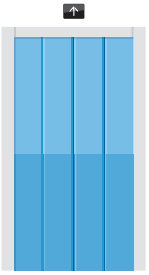

KES 100 avec largeur de cadre de 100 mm

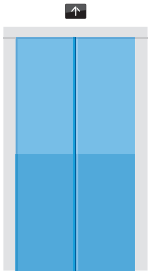

KES 202, 602 et 800 avec largeur de cadre de 50 mm sur tout le pourtour

- KES 100: jusqu'à 200.000 mouvements de porte par an, adapté aux gaines étroites
- KES 202: jusqu'à 200.000 mouvements de porte par an
- KES 600: jusqu'à 400.000 mouvements de porte par an
- KES 800: plus de 400 000 mouvements de porte par an

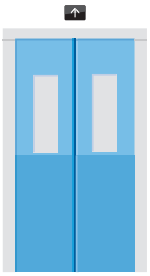

KES 800 avec fenêtre pour sapeurs-pompiers

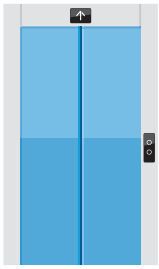

KES 202, 602 et 800 avec cadres latéraux de 120 mm et de 150 mm en haut

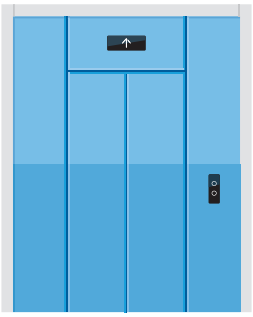

Portail : KES 100, 202 et 602

Tableaux de maintenance en version murale

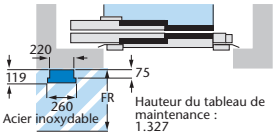

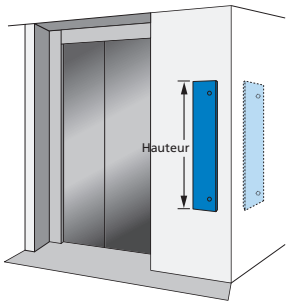

Tableaux de maintenance en version porte

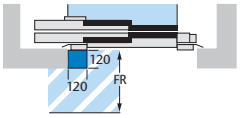

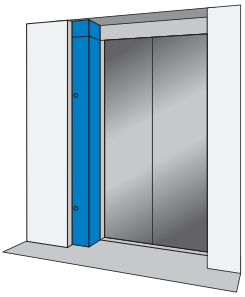

Pour les deux versions :

- Installé à l'étage le plus élevé
  Option: déplacement horizontal et vertical possible à 18 m de l'arrêt le plus haut
- Toujours installé du côté du moteur
- Espace libre pour la maintenance d'au moins 700 mm
- Espace libre pour l'entretien en présence d'utilisateurs d'au moins 1.200 mm
- Pour l'installation sur l'encadrement, ce dernier doit avoir une largeur d'au moins 120 mm
- L'installation au mur est également possible sur la paroi latérale de la gaine

Toutes les dimensions sont en mm, sauf indication contraire. Toutes les spécifications sont uniquement destinées à la conception du projet. Nous serons heureux de vous conseiller personnellement. Sous réserve de modifications.

ASCENSEUR À CÂBLE SANS SALLE DE MACHINES

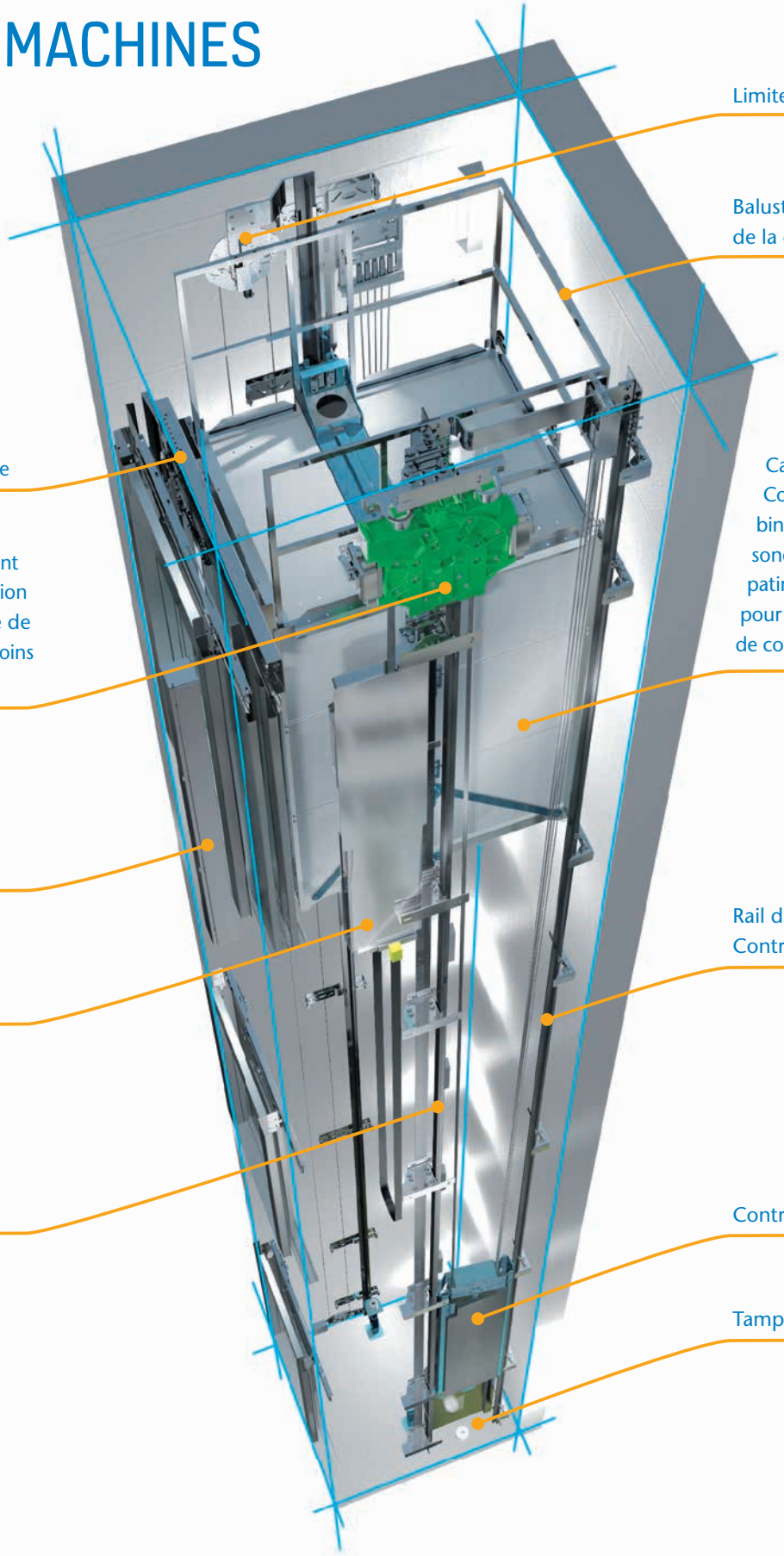

Ready to Connect

Plus d'un milliard de personnes utilisent quotidiennement les solutions KONE ! De fait, notre mission consiste à améliorer sans cesse la mobilité dans les villes. Notre vision : offrir la meilleure expérience de déplacement aux utilisateurs de nos ascenseurs, escaliers mécaniques et portes automatiques. Nous misons pour cela sur des solutions numériques connectées qui garantissent la fluidité des flux de personnes et de marchandises dans les bâtiments, ainsi qu'un confort inégalé. Notre plateforme numérique dans le cloud est unique en son genre. Son interface permet de connecter les produits, applications et services de KONE, de ses partenaires et de tiers. Nous obtenons ainsi des solutions intelligentes en phase avec les villes modernes qui s'adaptent facilement aux nouveaux besoins de nos utilisateurs et de nos clients. Notre engagement envers nos clients se ressent dans chacune des solutions KONE. Nous sommes ainsi un partenaire fiable et innovant tout au long du cycle de vie du bâtiment. Aujourd'hui et demain.

KONE est cotée en Bourse (NASDAQ OMX, Helsinki) et a généré un chiffre d'affaires de 10,5 milliards d'euros en 2021. L'entreprise emploie plus de 60 000 personnes dans plus de 60 pays et gère plus de 1,4 million d'installations. Son siège est à Helsinki en Finlande.

KONE (SUISSE) SA

Chemin St-Hubert 5
Case postale 828
1951 Sion

Téléphone 027 305 35 00
Fax 027 305 35 21

www.kone.ch

NUMÉRO D'URGENCE 24H/24: +41 (0)848 258 258
En cas de pannes urgentes ou si des personnes devaient se trouver bloquées dans la cabine.

La présente publication a été conçue à des fins uniquement informatives et nous nous réservons le droit de modifier à tout moment le design ou la spécification des produits. Toutes les déclarations contenues dans la présente publication sont sans engagement. La présente publication ne concède aucune garantie de manière explicite ou écrite, ni aucun engagement sur les caractéristiques. Elle ne contient aucune déclaration sur la propriété d'emploi à certaines fins. Des divergences existent entre le produit et sa représentation. KONE MonoSpace®, KONE EcoDisc®, KONE Care®, KONE People Flow®, KONE UltraRope® et KONE NanoSpace™ sont des marques déposées de KONE Corporation. Droits d'auteur © 2022 KONE Corporation.

07/2023